P.L. : 1401-Q01

Gültigkeit	Mai 2026
Ersetzt	August 2024

ERSATZTEILLISTE
ZUBEHÖR
SCHRAUBENKOMPRESSOR
B600 - Mistral - Typhon II

Einbau der Ersatzteile siehe Betriebsanleitung.

Bitte bei Anfragen oder Bestellungen die Bestell-Nr. Angeben.

- Diese Baugruppen und Ersatzteile sind einzeln erhältlich.

Z.I. la Plaine des Isles - 2 rue des Caillottes F-89000 AUXERRE - France
Tél : +33 (0)3 86 49 86 30
contact.mouvex@psgdover.com • www.mouvex.com

RUCKSCHLAG UND SICHERHEITSVENTIL

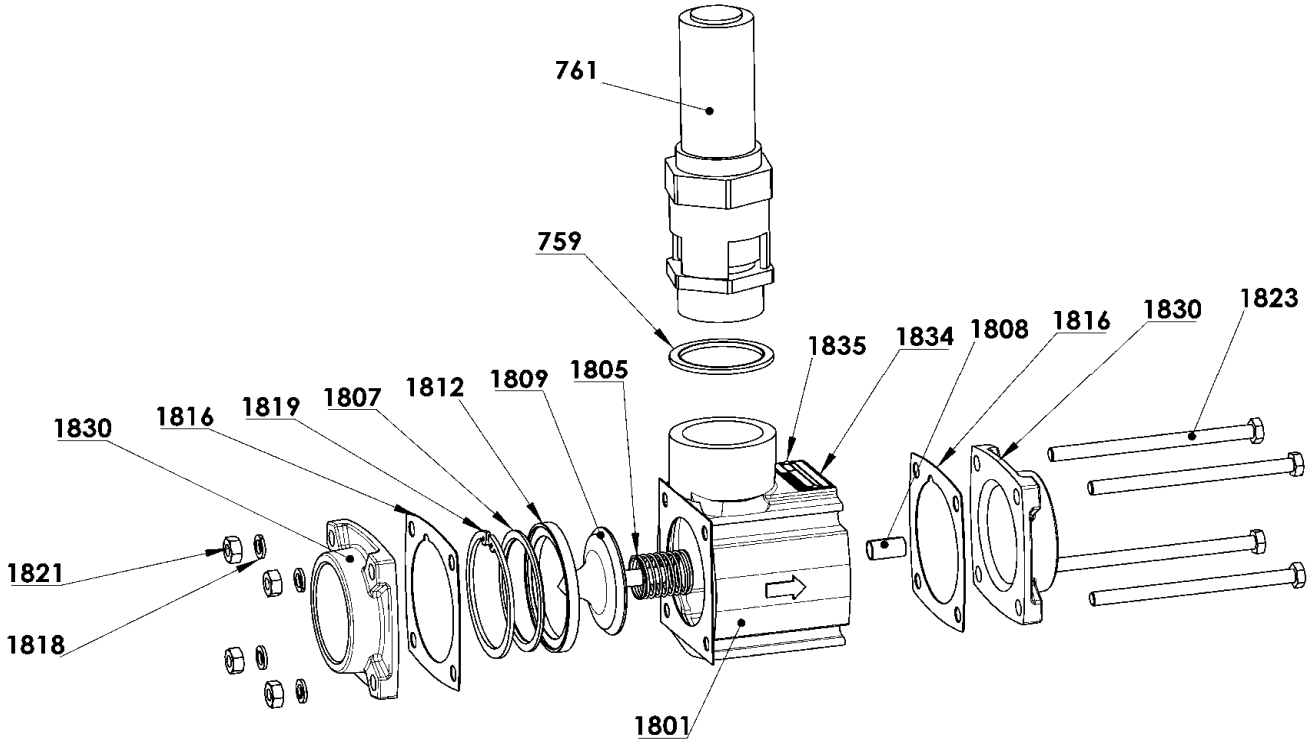

DREHMOMENTBEGRENZER

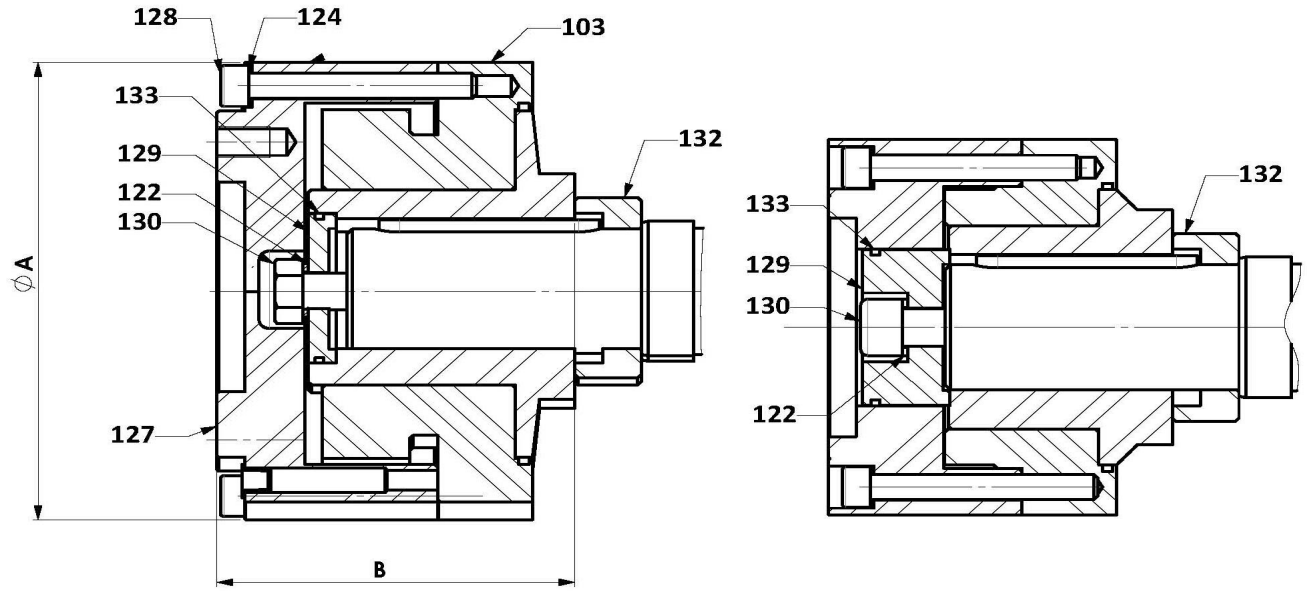

Version A

Version B

SCHALLDAMPFER

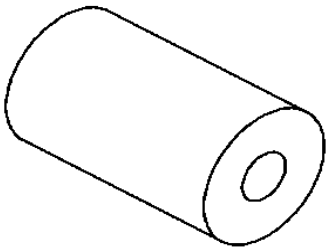

LUFTFILTER

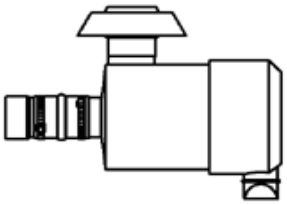

MIT GERADE AUSGANG (180°)

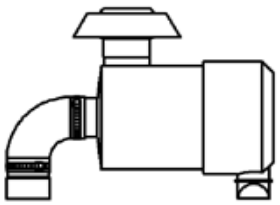

MIT 90° AUSGANG

FLANSCH KIT & KIT ANSCHLUSS STORZ

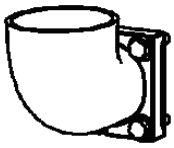

90°

180°

FLANSCH KIT

KIT ANSCHLUSS STORZ

KIT HYDRAULIKLATERNE FUR MOTOR

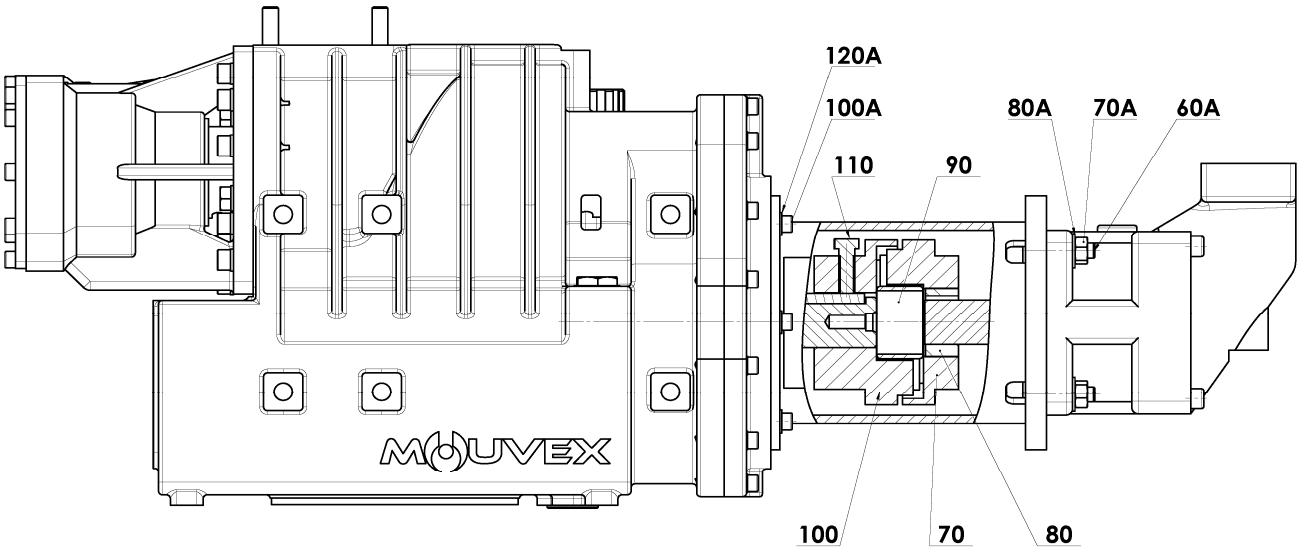

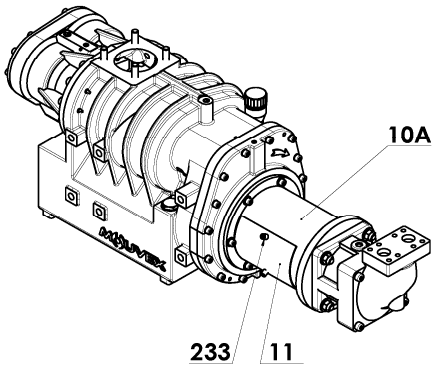

LUFTKUHLER

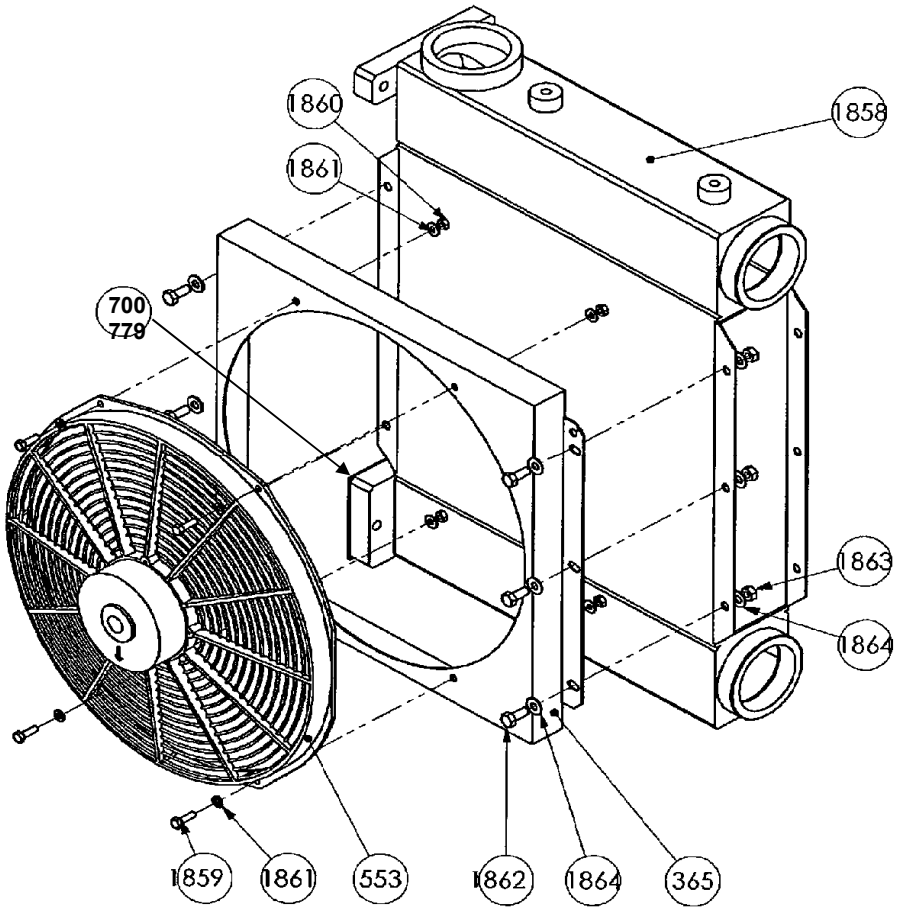

OLKUHLER

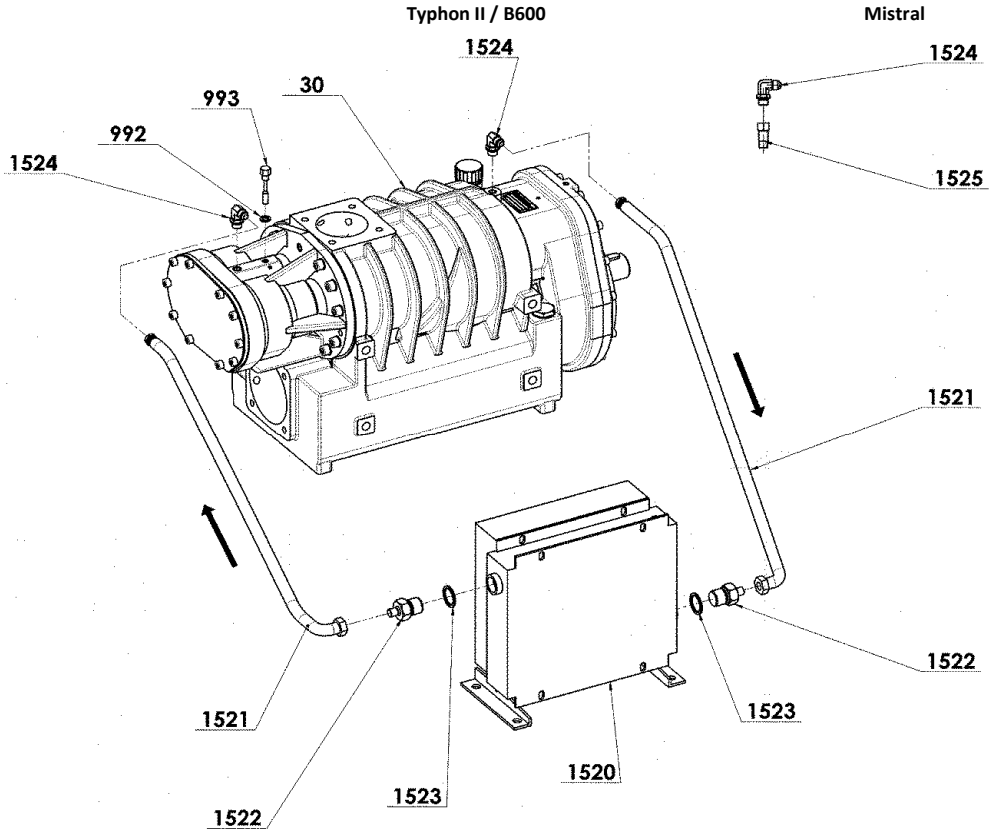

ZUBEHÖR

*** 1, 2 ,4… : Stück in der Ausrüstung - (1), (2), (4)… : Stück im Satz** **** Auf den Zeichnungen nicht gezeigt**

Zeichnung	Bestellbar	Description	Stück*	Ref.	Wartungssatz	Verschleiß-teile
		RUCKSCHLAG UND SICHERHEITSVENTIL				
524	◆	**RUCKSCHLAG UND SICHERHEITSVENTIL 2.5" 2 BAR**	**1**	**AUX316101**	■	
524	◆	**RUCKSCHLAG UND SICHERHEITSVENTIL 2.5" 2.3 BAR**	**1**	**AUX316099**	■	
524	◆	**RUCKSCHLAG UND SICHERHEITSVENTIL 2.5" 2.5 BAR**	**1**	**AUX316103**	■	
524	◆	**RUCKSCHLAG UND SICHERHEITSVENTIL 3" 2 BAR**	**1**	**AUX316102**	■	
524	◆	**RUCKSCHLAG UND SICHERHEITSVENTIL 3" 2.3 BAR**	**1**	**AUX316100**	■	
524	◆	**RUCKSCHLAG UND SICHERHEITSVENTIL 3" 2.5 BAR**	**1**	**AUX316104**	■	
761		SICHERHEITSVENTIL	(1)			
1801		GEHAUSE	(1)			
1809		VENTIL	(1)			
1830	◆	FLANSCH 2.5" BSP	2	AUX227439		
1830	◆	FLANSCH 3" BSP	2	AUX228185		
1834		TYPENSCHILD	(1)			
1835		STIFT	(2)			
1879	◆	KIT DICHTUNGEN_SCHRAUBEN FUR RUCKSCHLAGVENTIL	1	AUX314413		
759		SCHEIBE-DICHTUNG	(1)			
1816	◆	FLANSCH-DICHTUNG	2	AUX220562	■	
1818		SCHEIBE	(4)			
1821		MUTTER	(4)			
1823		SCHRAUBE	(4)			
1880	◆	KIT ABDICHTUNG FUR RUCKSCHLAGVENTIL	1	AUX314412		
1805	◆	FEDER	1	AUX220708		
1807		SCHEIBE	(1)			
1808		GLEITLAGER	(1)			
1812	◆	DICHTUNG	1	AUX220525	■	●
1819		LAGERRING	(1)			
778	◆	**KOMPLETT SICHERHEITSVENTIL 2 BAR**	**1**	**AUX313477**	■	
778	◆	**KOMPLETT SICHERHEITSVENTIL 2.3 BAR**	**1**	**AUX313494**	■	
778	◆	**KOMPLETT SICHERHEITSVENTIL 2.5 BAR**	**1**	**AUX313473**	■	
759		SCHEIBE-DICHTUNG	(1)			
761		SICHERHEITSVENTIL	(1)			●
1885	◆	**RUCKSCHLAG UND SICHERHEITSVENTIL 2.5" OHNE SICHERHEITSVENTIL**	**1**	**AUX315580**		
1885	◆	**RUCKSCHLAG UND SICHERHEITSVENTIL 2"_2.5" OHNE SICHERHEITSVENTIL**	**1**	**AUX316495**		

		DREHMOMENTBEGRENZER				
124	◆	**KOMPLETT DREHMOMENTBEGRENZER 800 N.M**	**1**	**AUX317145**	■	●
124	◆	**KOMPLETT DREHMOMENTBEGRENZER 950 N.M**	**1**	**AUX312548**	■	●
125		DREHMOMENTBEGRENZER	(1)			
132		DISTANZRING	(1)			

		SCHALLDAMPFER				
119	◆	**SCHALLDAMPFER**	**1**	**AUX225284**		

ZUBEHÖR

*** 1, 2 ,4… : Stück in der Ausrüstung - (1), (2), (4)… : Stück im Satz** **** Auf den Zeichnungen nicht gezeigt**

Zeichnung	Bestellbar	Description	Stück*	Ref.	Wartungssatz	Verschleiß-teile
		LUFTFILTER KOMPLETT				
		Für B600 - MISTRAL :				
154	◆	**FC7 MIT GERADE AUSGANG**	**1**	**AUX313690**		
154	◆	**FC7 MIT 90° AUSGANG**	**1**	**AUX315553**		
161**		FILTERELEMENT FC7	1	AUX223650	■	●
		Für B600 - MISTRAL - TYPHON II :				
154	◆	**FC10 MIT GERADE AUSGANG**	**1**	**AUX313692**		
154	◆	**FC10 MIT 90° AUSGANG**	**1**	**AUX313694**		
161**		FILTERELEMENT FC10	1	AUX215653	■	●
		Für B600 - MISTRAL - TYPHON II :				
153	◆	**ANSCHLUSS SET FUR FILTER (1,5 M)**	**1**	**AUX313689**	■	
164**		SCHLAUCH	1			
165**		SCHLAUCHSCHELLE	2			

		FLANSCH KIT FUR KOMPRESSOR				
		EINLASS STRAIGHT FLANSCH KIT FUR :				
98	◆	**TYPHON II**	**1**	**AUX313693**		
98	◆	**B600 / MISTRAL**	**1**	**AUX312169**		
		DICHTUNG EINLASS FLANSCH FUR :				
116B**		TYPHON II	1	AUX215088	■	
116**		B600 / MISTRAL	1	AUX219281	■	
117**		EINLAßFLANSCH	(1)			
120**		SCHRAUBE	(4)			
121**		SCHEIBE	(4)			
		EINLASS 90° FLANSCH KIT FUR :				
98	◆	**TYPHON II**	**1**	**AUX313687**		
98	◆	**B600 / MISTRAL**	**1**	**AUX313688**		
		DICHTUNG EINLASS FLANSCH FUR :				
116A**		TYPHON II	1	AUX215088	■	
116C**		B600 / MISTRAL	1	AUX219281	■	
117**		EINLAßFLANSCH	(1)			
120**		SCHRAUBE	(4)			
121**		SCHEIBE	(4)			
1026**		BRACKET	(2)			
97	◆	**DRUCKFLANSCH KIT 2"1/2**	**1**	**AUX312168**		
140**		AUSLAUFFLANSCH	(1)			
141B**		DICHTUNG	1	AUX219281	■	
142**		MUTTER	(4)			
144**		UNTERLEGSCHEIBE	(4)			

		LUFTKUHLER				
175	◆	**LUFTKUHLER KOMPLETT**	**1**	**AUX322600**		
365	◆	EINGANG DECKEL LUFTKUHLER	1	AUX230413		
553	◆	AXIALER LUFTER 24 VDC	1	AUX241118	■	
553	◆	AXIALER LUFTER 12 VDC	1	AUX231717	■	
700	◆	DICHTUNG	1	AUX224729		
735**		MUTTER	(2)			
792**		SCHRAUBE	(2)			
793**		SCHRAUBE	(1)			
794**		UNTERLEGSCHEIBE	(3)			
1858	◆	LUFTKUHLER	1	AUX224622		
1859		SCHRAUBE	(4)			
1860		MUTTER	(4)			
1861		SCHEIBE	(8)			
1862		SCHRAUBE	(6)			
1863		MUTTER	(6)			
1864		SCHEIBE	(12)			

ZUBEHÖR

*** 1, 2 ,4… : Stück in der Ausrüstung - (1), (2), (4)… : Stück im Satz** **** Auf den Zeichnungen nicht gezeigt**

Zeichnung	Bestellbar	Description	Stück*	Ref.	Wartungssatz	Verschleiß-teile
		OLKUHLER				
1519	◆	**KIT OLKUHLER 24V**	**1**	**AUX315637**		
1519	◆	**KIT OLKUHLER 12V**	**1**	**AUX316718**		
990	◆	ANSCHLUSSBAUSATZ FUR KOMPRESSOR	1	AUX313657		
992		DICHTUNG	(1)			
993		STOPFEN	(1)			
1520	◆	OLKUHLER 24V	1	AUX230087		
1520	◆	OLKUHLER 12V	1	AUX230088		
1523		SCHEIBE-DICHTUNG	(2)			
1529	◆	ANSCHLUSSBAUSATZ FUR OLKUHLER	1	AUX315638		
1521		SCHLAUCH (2 M)	(2)			
1522		VERBINDUNG	(2)			
1524		WINKELVERBINDUNG	(2)			
1525		ADAPTER	(1)			
1531	◆	OLKANISTERS DER 1.5 LITERS (OL BSC3)	(1)	AUX316636		

		SONSTIGES ZUBEHÖR				
		KIT HYDRAULIKLATERNE FUR PARKER-MOTOR :				
1205	◆	**F12-40**	**1**	**AUX311989**		
1205	◆	**F12-60**	**1**	**AUX311284**		
1205	◆	**F12-80**	**1**	**AUX311835**		

124	◆	**KIT ANSCHLUSS STORZ MANNLICH 2,5P**	**1**	**AUX316791**		
187		STOPFEN	(1)			
188		VERBINDUNG	(1)			