P.L. : 1401-AP01

Gültigkeit	Juli 2026
Ersetzt	Juni 2024

ERSATZTEILLISTE
DIREKTANTRIEB-AGGREGATE
DDIC MX12

Einbau der Ersatzteile siehe Betriebsanleitung.

Bitte bei Anfragen oder Bestellungen die Bestell-Nr. Angeben.

- Diese Baugruppen und Ersatzteile sind einzeln erhältlich.

KOMPRESSOR : Siehe PL Kompressor

DAS ZERLEGEN DES KOMPRESSORS IST NICHT ERLAUBT, ANSONSTEN ERLISCHT DIE GARANTIE.
SOLLTE EINE REPARATUR ERFORDERLICH SEIN, MUSS DER KOMPRESSOR AN UNSERE WERKSTATT GESCHICKT WERDEN.
TEILE, DIE NICHT IM VERZEICHNIS AUFGEFÜHRT SIND UND KEINE ARTIKEL-NUMMER HABEN, KÖNNEN NICHT ALS ERSATZTEILE GELIEFERT WERDEN.

Z.I. la Plaine des Isles - 2 rue des Caillottes F-89000 AUXERRE - France
Tél : +33 (0)3 86 49 86 30
contact.mouvex@psgdover.com • www.mouvex.com

DIREKTANTRIEB-AGGREGATE
DDIC MX12

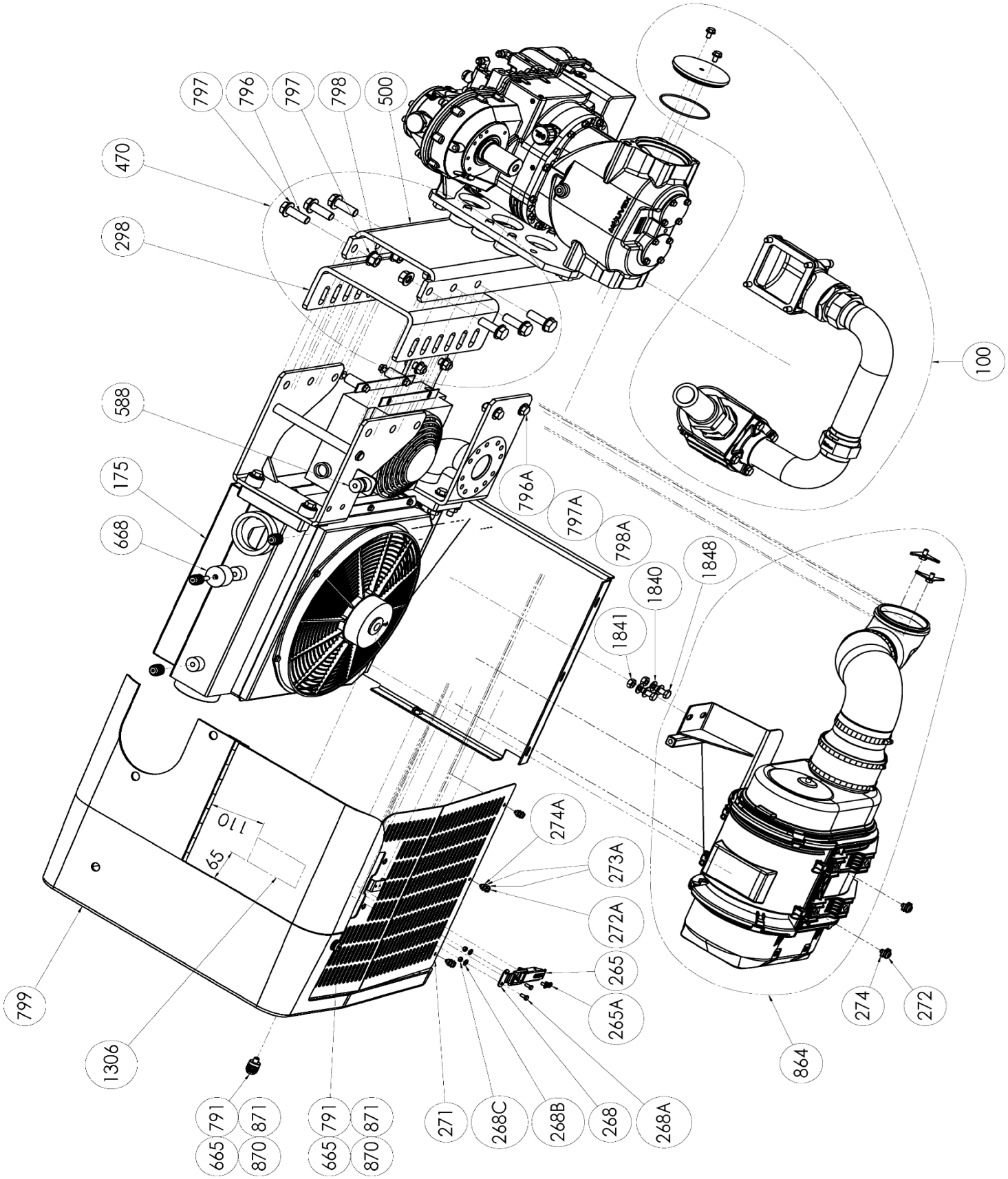

KOMPLETT ASPIRATION

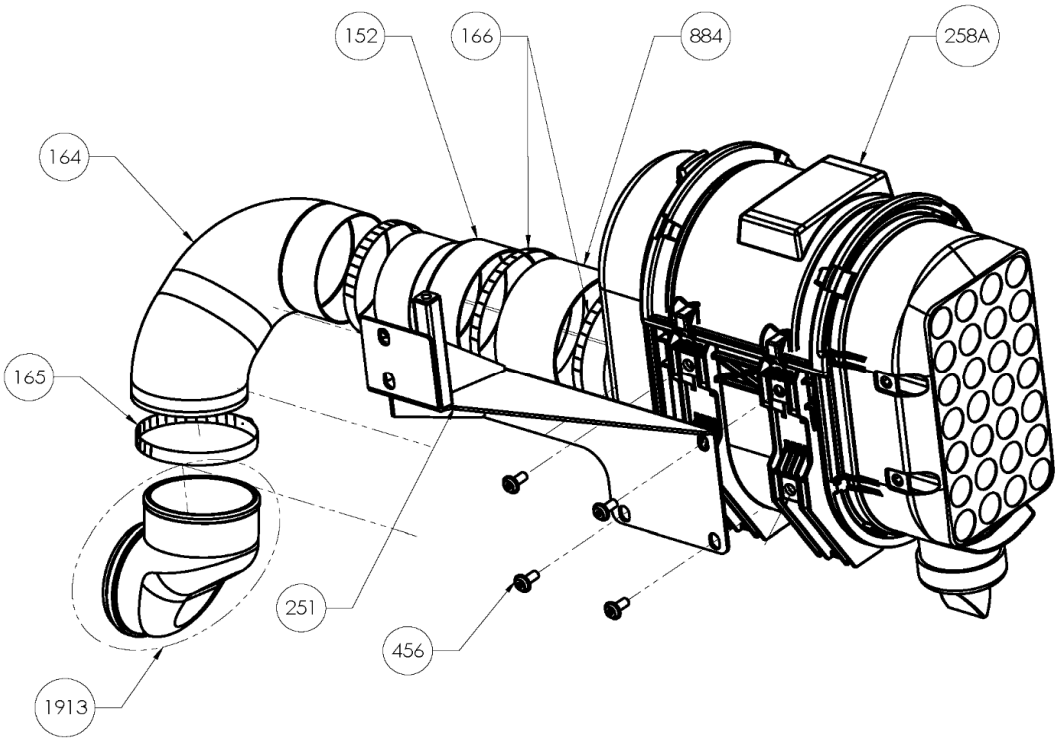

KOMPLETT HOLDER

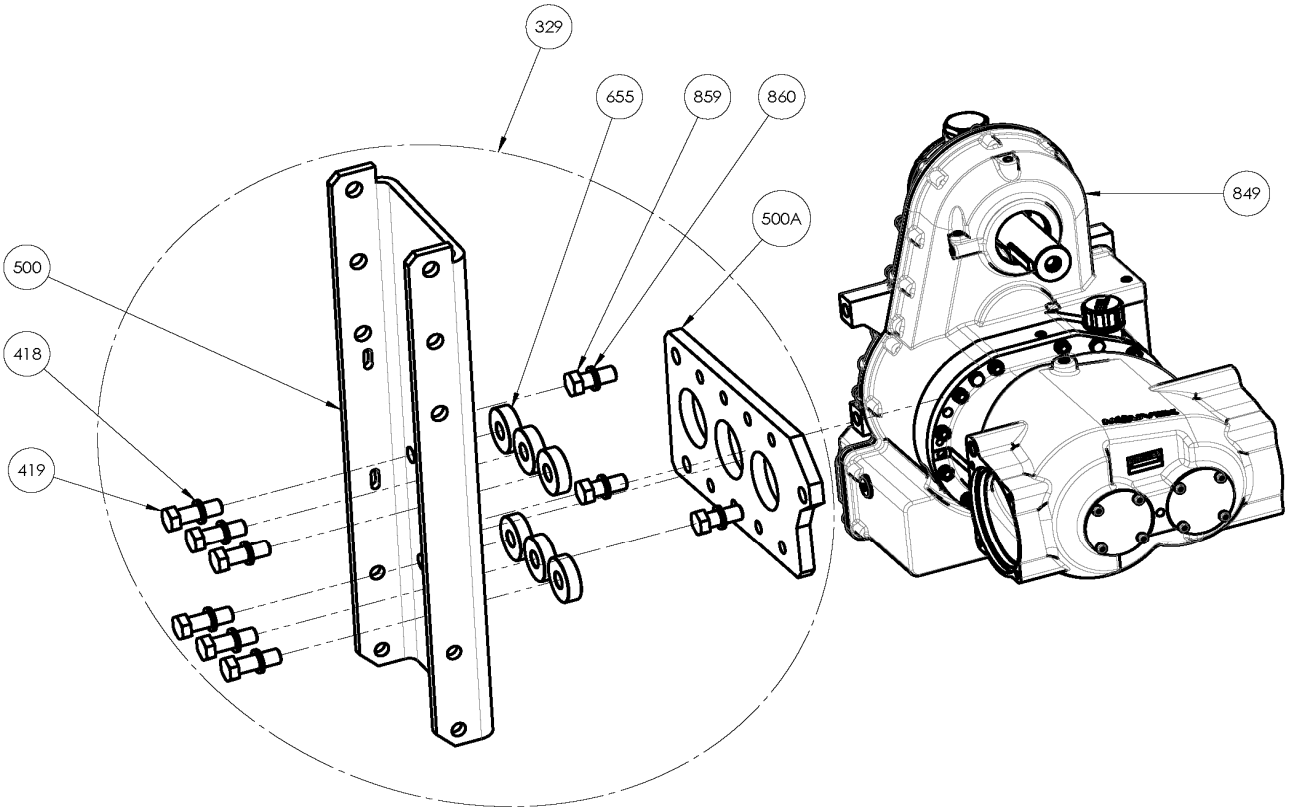

ZUBEHÖR

Rückschlag- und Sicherheitsventil

Satz ausgang

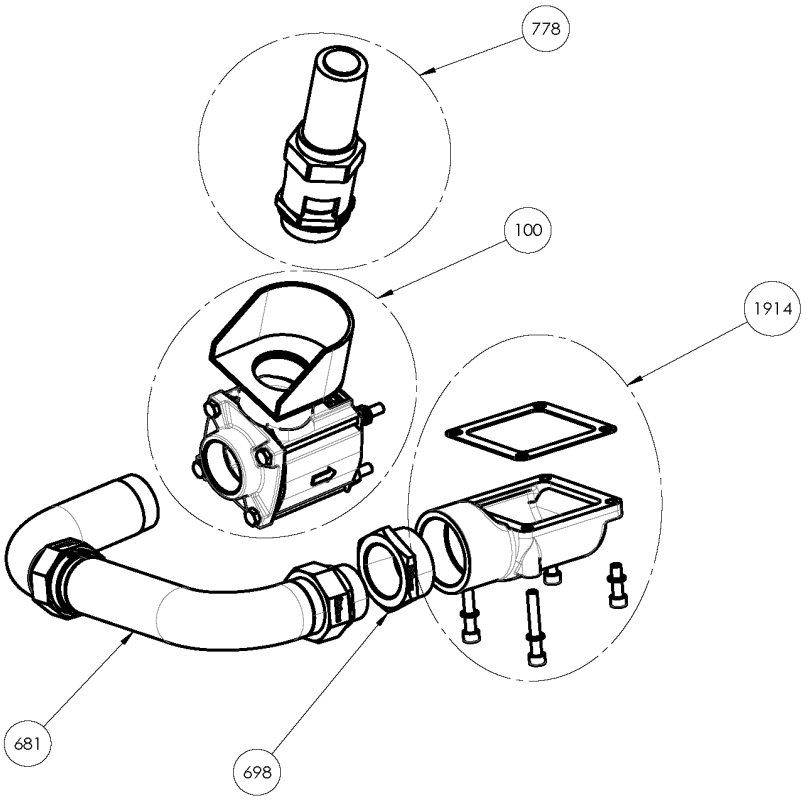

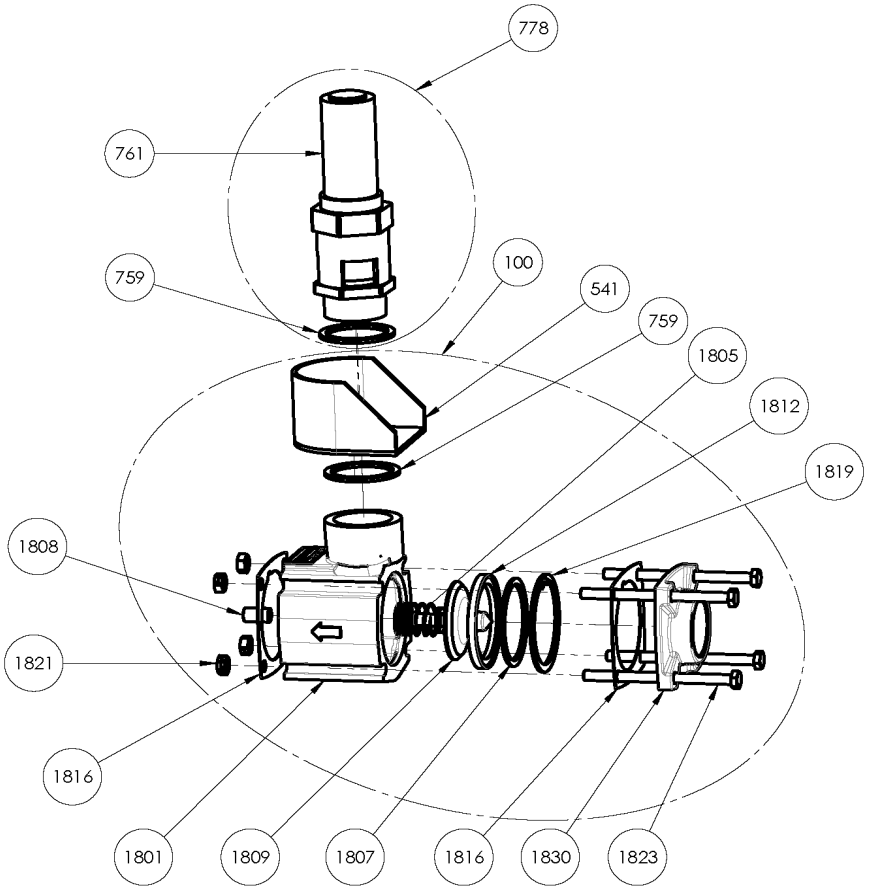

ZUBEHÖR

Luftkühler

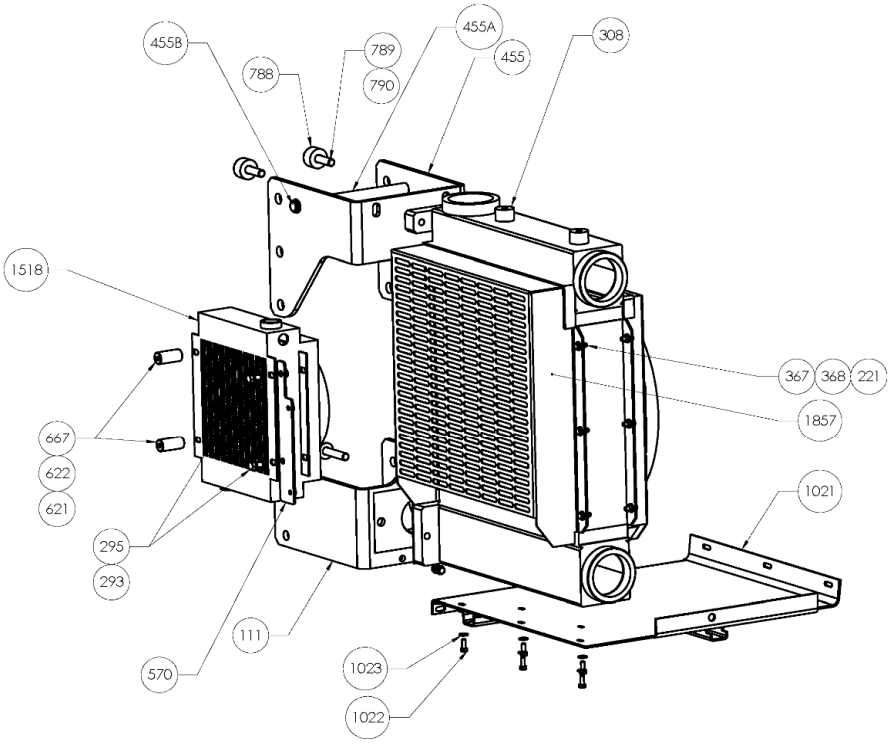

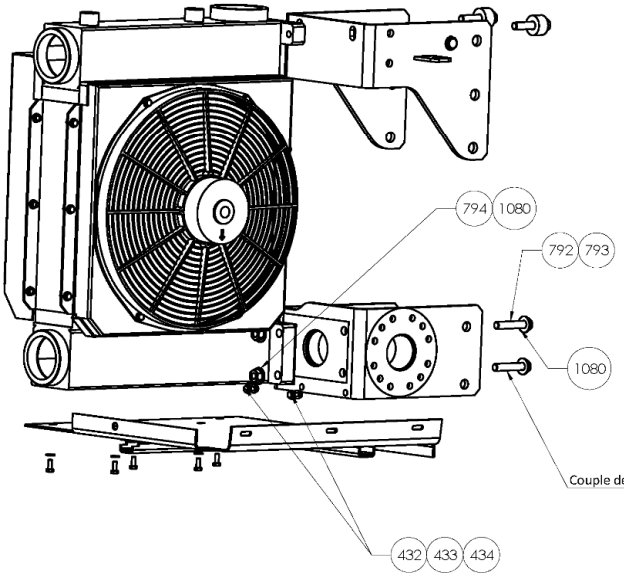

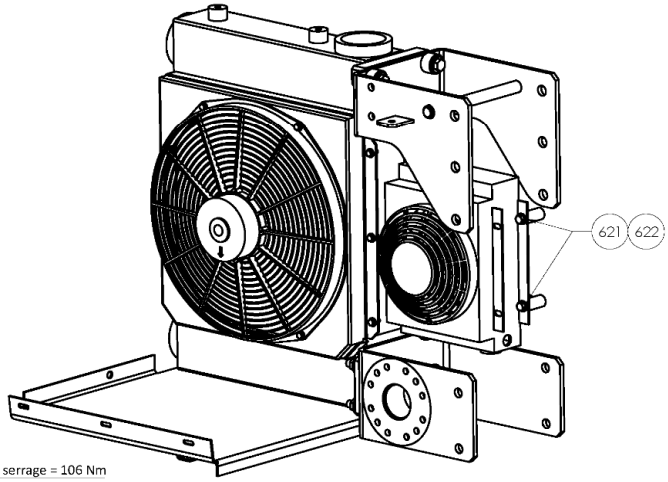

DDIC MX12

*** 1, 2 ,4… : Stück in der Ausrüstung - (1), (2), (4)… : Stück im Satz**

Zeichnung	Bestellbar	Bezeichnung	Stück*	Ref.	Wartungssatz	Verschleiß-teile
124	◆	**KOMPLETT DREHMOMENTBEGRENZER 800 N.M**	**1**	**AUX317145**	■	●
125		DREHMOMENTBEGRENZER	(1)			
132		DISTANZRING	(1)			
175	◆	**DDIC MX12 LUFTKUHLER KOMPLETT**	1	**AUX321796**		
175	◆	**DDIC MX12 LUFTKUHLER KOMPLETT MIT DEFLEKTOR**	1	**AUX321915**		
308	◆	LUFTKUHLER KOMPLETT	1	AUX322600		
365	◆	EINGANG DECKEL LUFTKUHLER	1	AUX230413		
553	◆	AXIALER LUFTER	1	AUX241118	■	●
1858	◆	LUFTKUHLER	1	AUX224622		
1859		SCHRAUBE	(4)			
1860		MUTTER	(4)			
1861		SCHEIBE	(8)			
1862		SCHRAUBE	(6)			
1863		MUTTER	(6)			
1864		SCHEIBE	(12)			
700	◆	DICHTUNG	1	AUX224729		
735		MUTTER	(2)			
792		SCHRAUBE	(2)			
793		SCHRAUBE	(1)			
794		SCHEIBE	(3)			
1857	◆	AUSGANG DECKEL LUFTKUHLER (AUX321796)	1	AUX244412		
1857	◆	AUSGANG DEFLEKTOR LUFTKUHLER (AUX321915)	1	AUX245390		
111		BUEGEL	1			
1080		SCHEIBE	(2)			
1021	◆	PLATTE	1	AUX244377		
1022		SCHRAUBE	(5)			
367		SCHRAUBE	(6)			
1023		SCHEIBE	(5)			
368		SCHEIBE	(10)			
433		SCHEIBE	(4)			
432		SCHRAUBE	(2)			
221		MUTTER	(4)			
434		MUTTER	(2)			
455		BUEGEL	(1)			
789		SCHRAUBE	(2)			
790		SCHEIBE	(2)			
788	◆	SCHWINGUNGSDAMPFER	2	AUX223046		
455A		ANSCHLAGMITTELACHSE	(1)			
455B		LAGERRING	(2)			
1518	◆	ÖLKÜHLER-KIT	1	AUX318821		
667		DISTANZRING	(2)			
622		SCHRAUBE	(2)			
293		SCHEIBE	(2)			
621		SCHEIBE	(2)			
570		BUEGEL	(1)			
295		SCHRAUBE	(2)			
329	◆	**KOMPLETT HOLDER DDIC MX12**	**1**	**AUX321795**		
500		HOLDER DDIC	(1)			
500A		BUEGEL	(1)			
655		DISTANZRING	(6)			
419		SCHRAUBE	(6)			
859		SCHRAUBE	(3)			
418		SCHEIBE	(6)			
860		SCHEIBE	(3)			
470	◆	WINKELFUßEN FUR HOLDER UND BEFESTIGUNG-KIT DDIC MX12	1	**AUX321890**		
298	◆	WINKELFUß (LINKS)	1	AUX244383	■	
299	◆	WINKELFUß (RECHTS)	1	AUX244384	■	
796		SCHRAUBE	(6)			
797		SCHEIBE	(12)			
798		MUTTER	(6)			

DDIC MX12

*** 1, 2 ,4… : Stück in der Ausrüstung - (1), (2), (4)… : Stück im Satz**

Zeichnung	Bestellbar	Bezeichnung	Stück*	Ref.	Wartungssatz	Verschleiß-teile
588	◆	**KOMPLETT BESCHRANKUNG ANZEIGE DDIC MX12**	**1**	**AUX314669**	■	
158		BESCHRANKUNG ANZEIGE	(1)			
377		BRACKET	(1)			
393		VERBINDUNG	(1)			
1878		ADAPTER	(1)			
408		SCHEIBE	(2)			
438		SCHRAUBE	(2)			
574		SCHLAUCH	(1)			
578		WINKELSTUCK 90°	(1)			
864	◆	KOMPLETT ASPIRATION DDIC MX12	1	AUX321798		
251		BRACKET	(1)			
1848		SCHRAUBE	(2)			
1840		SCHEIBE	(4)			
1841		MUTTER	(2)			
258A	◆	LUFTFILTER POWERCORE PSD10	1	AUX225619		
456		SCHRAUBE	(4)			
884		MANSCHETTE CONNECTION	(1)			
166		SCHLAUCHSCHELLE	(2)			
152		REDUZIERER	(1)			
164		SCHLAUCH	(1)			
165		SCHLAUCHSCHELLE	(2)			
1913		WINKELSTUCK 90-KIT	(1)			
1853	◆	**SATZ AUSGANG DDIC MX12**	**1**	**AUX321821**		
681	◆	AUSGANGSCHLAUCH	1	AUX321794		●
698		REDUZIERER	(1)			
1914	◆	DRUCKFLANSCH MIT DICHTUNG UND SCHRAUBENSATZ	1	AUX319980		
140		WINKELSTUCK DRUCKSEITE	(1)			
141		DRUCKDICHTUNG	(1)			
142		SCHRAUBE	(2)			
142A		SCHRAUBE	(2)			
144		SCHEIBE	(4)			
100	◆	**VENTILBAUGRUPPE DDIC MX12**	**1**	**AUX321797**		
1801		VENTIL-GEHAUSE	(1)			
1809		VENTIL	(1)			
1845		SCHEIBE	(1)			
1880	◆	KIT ABDICHTUNG FUR RUCKSCHLAGVENTIL (NICHT MONTIERT)	1	AUX314412	■	
1805	◆	FEDER	1	AUX220708		
1808		BUCHSE	(1)			
1812	◆	DICHTUNG	1	AUX220525	■	●
1819		LAGERRING	(1)			
1807		SCHEIBE	(1)			
1816	◆	FLANSCH-DICHTUNG	2	AUX220562		
1830	◆	FLANSCH 2" BSP	1	AUX227419		
1823		SCHRAUBE	(4)			
1821		MUTTER	(4)			
759		SCHEIBE	(1)			
541		DEFLEKTOR SICHERHEITSVENTIL	(1)			
778	◆	**KOMPLETT SICHERHEITSVENTIL 2,3 BAR**	**1**	**AUX313494**	■	
778	◆	**KOMPLETT SICHERHEITSVENTIL 2,5 BAR**	**1**	**AUX313473**	■	
778	◆	**KOMPLETT SICHERHEITSVENTIL 2 BAR**	**1**	**AUX313477**	■	
759		SCHEIBE	(1)			
761		SICHERHEITSVENTIL	(1)			●
849	◆	**MX12 S-15R/**	**1**			
849	◆	**MX12 S-18L/**	**1**			
849	◆	**MX12 S-20R/**	**1**			

DDIC MX12

*** 1, 2 ,4… : Stück in der Ausrüstung - (1), (2), (4)… : Stück im Satz**

Zeichnung	Bestellbar	Bezeichnung	Stück*	Ref.	Wartungssatz	Verschleiß-teile
850	◆	**KOMPLETT DDIC MX12 DECKEL**	**1**	**AUX321830**		
271		GITTER	1			
272A		SCHRAUBE	(3)			
273A		SCHEIBE	(6)			
274A		MUTTER	(3)			
272		SCHRAUBE	(2)			
274		MUTTER	(2)			
668		DISTANZRING	(1)			
664		SCHRAUBE	(1)			
791		SCHRAUBE	(4)			
665		SCHEIBE	(5)			
870		RING	(5)			
871		DISTANZRING	(5)			
872		MUTTER	(2)			
1306		SCHAUM	(1)			
799	◆	DDIC DECKEL	1	AUX321799		
265		SPANNVERSCHLUSSE	(1)			
265A		SCHRAUBE	(2)			