P.L. : 1004-B01

Valide	Juin 2025
Remplace	Mars 2020

PIECES DETACHEES

POMPES

SLC4 i HT - SLC8 i HT

Conserver la liste de pièces détachées avec la Notice d'instructions.

Pour commander des pièces de rechange, indiquer le(s) Référence(s) désirée(s).

- Ensembles de pièces ou pièces seules pouvant être fournis.

CVT : FKM enrobé FEP

Z.I. la Plaine des Isles - 2 rue des Caillottes F-89000 AUXERRE - France
Tél : +33 (0)3 86 49 86 30 • Fax : +33 (0)3 86 49 87 17
contact.mouvex@psgdover.com • www.mouvex.com

SLC4 i HT - SLC8 i HT

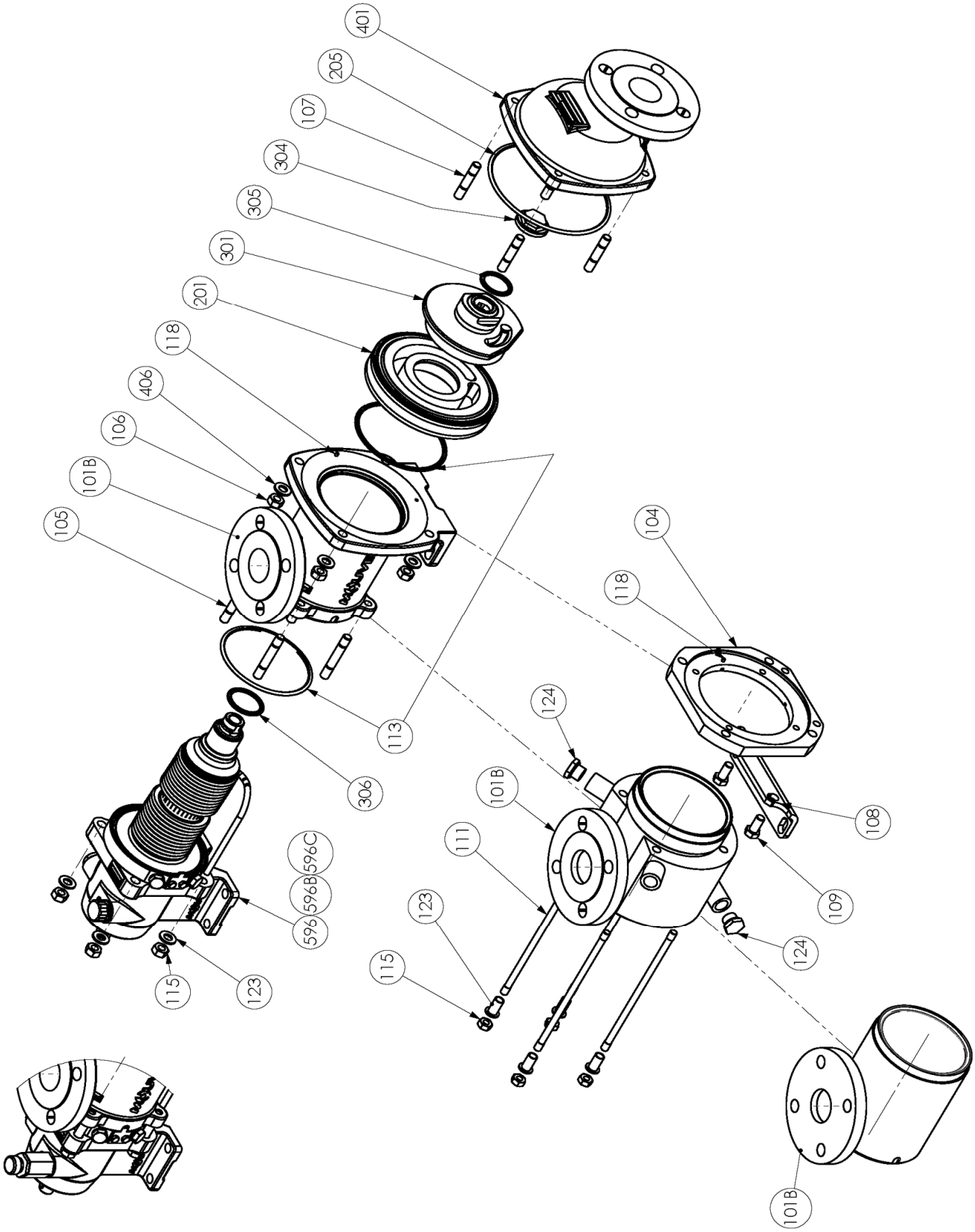

Version HT

Standard | Enveloppe | Aspiration orientable

SLC4 i HT - SLC8 i HT
Transmission

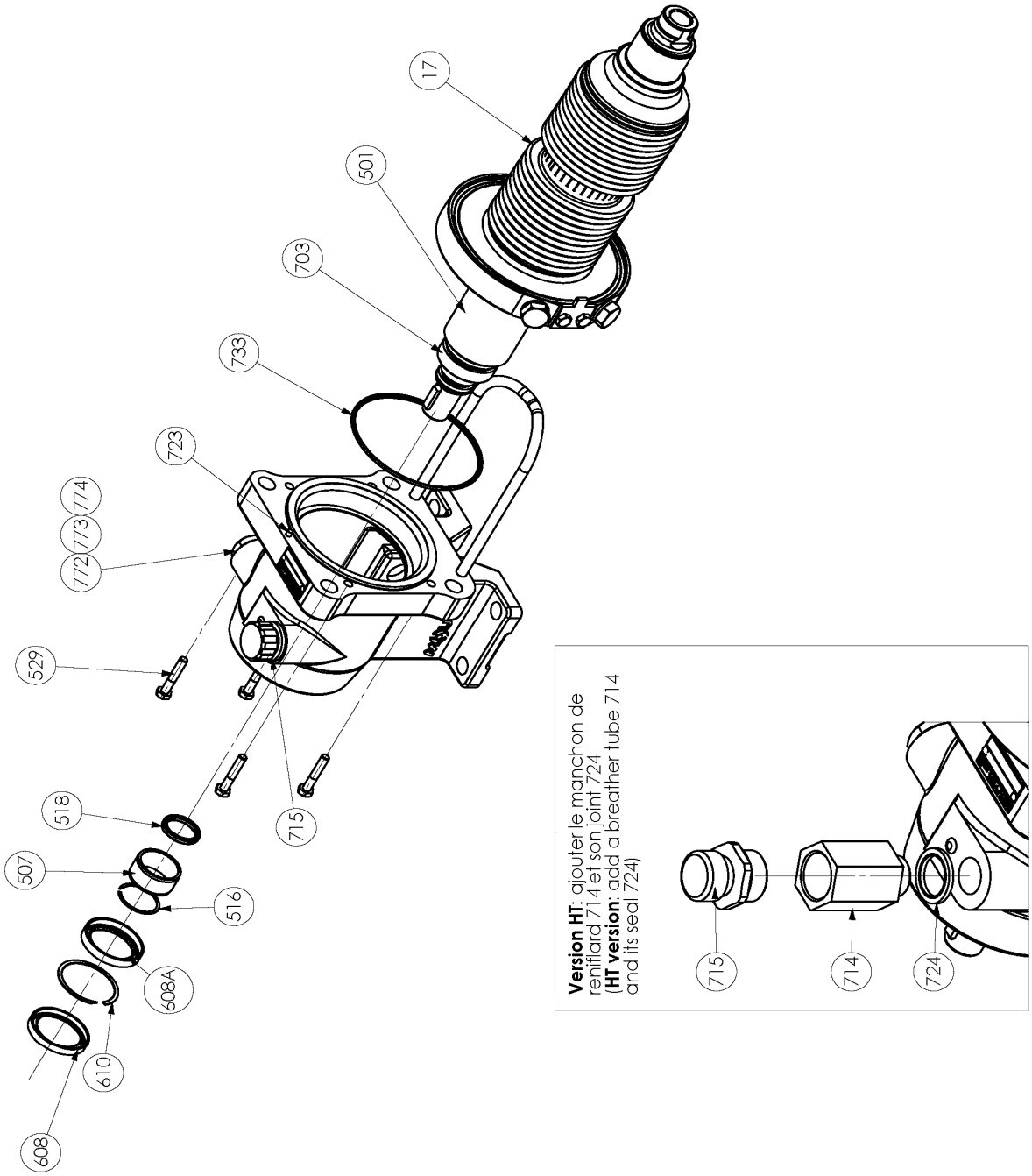

SLC4 i HT

*** 1, 2 ,4… : Quantité dans le matériel - (1), (2), (4)… : Quantité dans le kit**

Repère	Vendable	Description	Qté*	Ref.	Kit maintenance	Pièce usure
8	◆	**ENSEMBLE BOUCHONS SL4_8 HT**	**1**	**AUX318524**		
714		MANCHON	(1)			
715	◆	RENIFLARD	1	AUX220281		●
724		RONDELLE ETANCHE	(1)			
751		BOUCHON	(1)			
772		BOUCHON	(1)			
773		BOUCHON	(1)			
774		JOINT	(1)			●
9	◆	**JOINTS _ BAGUE PALIER _CIRCLIPS**	**1**	**AUX316243**		
507		BAGUE	(1)			●
516		CIRCLIPS	(1)			
518		JOINT	(1)			●
608		JOINT A LEVRE	(1)			●
608A		JOINT A LEVRE	(1)			●
610		CIRCLIPS	(1)			
733		JOINT TORIQUE	(1)			●
16A	◆	**VISSERIE POUR SOUFFLET SL 4_8**	**1**	**AUX316250**		
529		VIS	(4)			
723		GOUPILLE	(1)			
17A	◆	**ENSEMBLE SOUFFLET SL 4_8 HT**	**1**	**AUX318529**		
100	◆	**TUBULURE BRIDES PN16 PN20 SLC 4_8 - STANDARD**	**1**	**AUX316258**		
101B		TUBULURE	(1)			
118		GOUPILLE	(1)			
100	◆	**TUBULURE BRIDES PN16 PN20 SLC 4_8 - ENVELOPPE**	**1**	**AUX316225**		
100	◆	**TUBULURE BRIDES PN16 PN20 SLC 4_8 - ASPIRATION ORIENTABLE**	**1**	**AUX317621**		
101B		TUBULURE	(1)			
104		BRIDE DE TUBULURE	(1)			
108		PATTE	(1)			
109		VIS	(2)			
117		GOUPILLE	(1)			
118		GOUPILLE	(1)			
124		BOUCHON (VERSION ENVELOPPE)	(2)			
119	◆	**VISSERIE SLC 4 - POMPE STANDARD**	**1**	**AUX316256**		
105		GOUJON	(4)			
106		ECROU	(4)			
107		GOUJON	(4)			
115		ECROU	(4)			
123		RONDELLE	(4)			
406		RONDELLE	(4)			
119	◆	**VISSERIE SLS 4 SLC 4 - POMPE ENVELOPPE_ASPIRATION ORIENTABLE**	**1**	**AUX316254**		
106		ECROU	(4)			
107		GOUJON	(4)			
111		GOUJON	(4)			
115		ECROU	(4)			
123		RONDELLE	(4)			
406		RONDELLE	(4)			
200	◆	**ENSEMBLE CYLINDRE_PISTON SL 4**	**1**	**AUX316239**	■	
201		CYLINDRE	(1)			●
301		PISTON	(1)			●
304	◆	VIS DE PISTON	1	AUX229316		●
206	◆	**JEU DE JOINTS CVT SL 4-8**	**1**	**AUX316242**	■	
206	◆	**JEU DE JOINTS FKM SL 4-8**	**1**	**AUX316963**	■	
113		JOINT	(2)			●
205		JOINT	(1)			●
305		JOINT	(1)			●
306		JOINT	(1)			●
401	◆	**FOND SLC 4-8**	**1**	**AUX229214**		
596	◆	**TRANSMISSION COMPLETE SL 4-8 HT**	**1**	**AUX318520**	■	●
596	◆	**TRANSMISSION COMPLETE SL 4-8 HT - VERSION ENVELOPPE**	**1**	**AUX318530**	■	●

SLC8 i HT

*** 1, 2 ,4… : Quantité dans le matériel - (1), (2), (4)… : Quantité dans le kit**

Repère	Vendable	Description	Qté*	Ref.	Kit maintenance	Pièce usure
8	◆	**ENSEMBLE BOUCHONS SL4_8 HT**	**1**	**AUX318524**		
714		MANCHON	(1)			
715	◆	RENIFLARD	1	AUX220281		●
724		RONDELLE ETANCHE	(1)			
751		BOUCHON	(1)			
772		BOUCHON	(1)			
773		BOUCHON	(1)			
774		JOINT	(1)			●
9	◆	**JOINTS _ BAGUE PALIER _CIRCLIPS**	**1**	**AUX316243**		
507		BAGUE	(1)			●
516		CIRCLIPS	(1)			
518		JOINT	(1)			●
608		JOINT A LEVRE	(1)			●
608A		JOINT A LEVRE	(1)			●
610		CIRCLIPS	(1)			
733		JOINT TORIQUE	(1)			●
16A	◆	**VISSERIE POUR SOUFFLET SL 4_8**	**1**	**AUX316250**		
529		VIS	(4)			
723		GOUPILLE	(1)			
17A	◆	**ENSEMBLE SOUFFLET SL 4_8 HT**	**1**	**AUX318529**		
100	◆	**TUBULURE BRIDES PN16 PN20 SLC 4_8 - STANDARD**	**1**	**AUX316258**		
101B		TUBULURE	(1)			
118		GOUPILLE	(1)			
100	◆	**TUBULURE BRIDES PN16 PN20 SLC 4_8 - ENVELOPPE**	**1**	**AUX316225**		
100	◆	**TUBULURE BRIDES PN16 PN20 SLC 4_8 - ASPIRATION ORIENTABLE**	**1**	**AUX317621**		
101B		TUBULURE	(1)			
104		BRIDE DE TUBULURE	(1)			
108		PATTE	(1)			
109		VIS	(2)			
117		GOUPILLE	(1)			
118		GOUPILLE	(1)			
124		BOUCHON (VERSION ENVELOPPE)	(2)			
119	◆	**VISSERIE SLC 8 - POMPE STANDARD**	**1**	**AUX316257**		
105		GOUJON	(4)			
106		ECROU	(4)			
107		GOUJON	(4)			
115		ECROU	(4)			
123		RONDELLE	(4)			
406		RONDELLE	(4)			
119	◆	**VISSERIE SLS 8 SLC 8 - POMPE ENVELOPPE_ASPIRATION ORIENTABLE**	**1**	**AUX316255**		
106		ECROU	(4)			
107		GOUJON	(4)			
111		GOUJON	(4)			
115		ECROU	(4)			
123		RONDELLE	(4)			
406		RONDELLE	(4)			
200	◆	**ENSEMBLE CYLINDRE_PISTON SL 8**	**1**	**AUX316240**	■	
201		CYLINDRE	(1)			●
301		PISTON	(1)			●
304	◆	VIS DE PISTON	1	AUX229316		●
206	◆	**JEU DE JOINTS CVT SL 4-8**	**1**	**AUX316242**	■	
206	◆	**JEU DE JOINTS FKM SL 4-8**	**1**	**AUX316963**	■	
113		JOINT	(2)			●
205		JOINT	(1)			●
305		JOINT	(1)			●
306		JOINT	(1)			●
401	◆	**FOND SLC 4-8**	**1**	**AUX229214**		
596	◆	**TRANSMISSION COMPLETE SL 4-8 HT**	**1**	**AUX318520**	■	●
596	◆	**TRANSMISSION COMPLETE SL 4-8 HT - VERSION ENVELOPPE**	**1**	**AUX318530**	■	●